03022 MISCELATORE LAVABO NEW DETROIT

CODICE	VARIANTE	COD.PRODUTTORE	U.M.	M.V.	CF	LISTINO
03022	Cromo + Piletta 1"1/4	43500	PZ	1	1	149,0360

Cartuccia di ricambio nostro codice 0420502

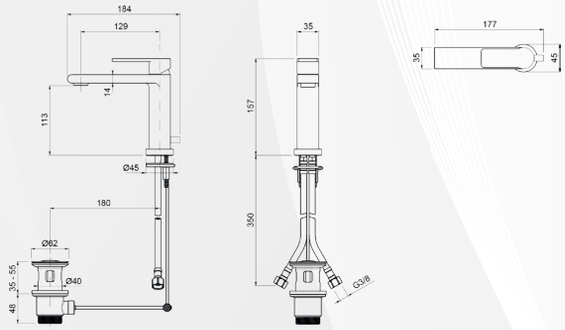

RICAMBIO
0420502

03024 MISCELATORE BIDET NEW DETROIT

CODICE	VARIANTE	COD.PRODUTTORE	U.M.	M.V.	CF	LISTINO
03024	Cromo + Piletta 1"1/4	43505	PZ	1	1	149,0360

Cartuccia di ricambio nostro codice 0420502

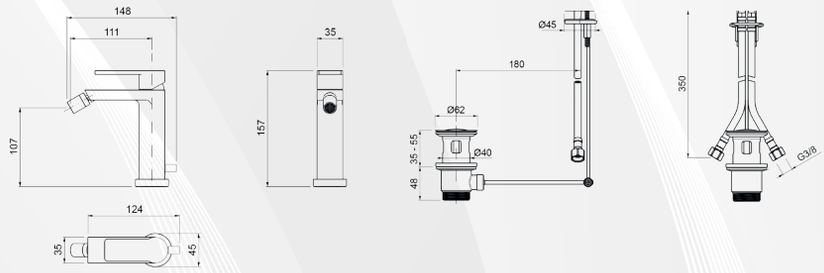

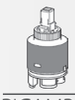

RICAMBIO
0420502

03020 MISCELATORE VASCA ESTERNO NEW DETROIT

CODICE	VARIANTE	COD.PRODUTTORE	U.M.	M.V.	CF	LISTINO
03020	Cromo + Set Doccetta	43510/A	PZ	1	1	209,4560

Cartuccia di ricambio nostro codice: 0420402 Diametro 35 senza distributore

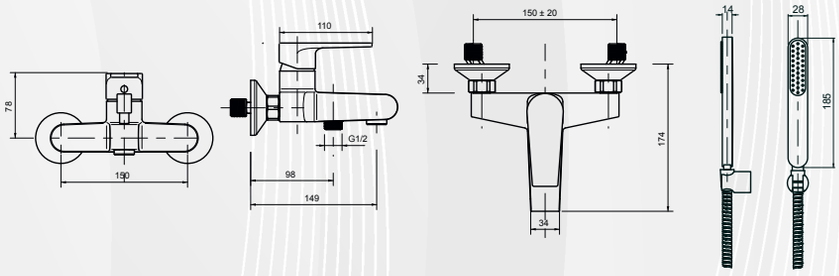

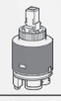

RICAMBIO
0420402

03030 MISCELATORE DOCCIA ESTERNO NEW DETROIT

CODICE	VARIANTE	COD.PRODUTTORE	U.M.	M.V.	CF	LISTINO
03030	cromo	43525	PZ	1	1	177,2320

Attacco flessibile da 1/2". Cartuccia di ricambio nostro codice: 0420402 Diametro 35 senza distributore

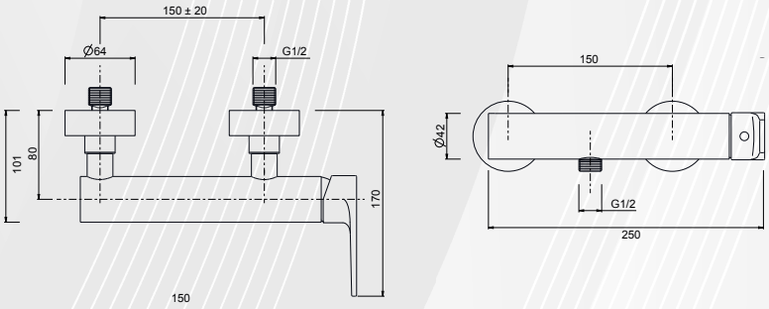

RICAMBIO
0420402