03796 MISCELATORE DOCCIA INCASSO "SERIE 18"

CODICE	VARIANTE	COD.PRODUTTORE	U.M.	M.V.	CF	LISTINO
03796	Cromo	F3283CR	PZ	1	1	69,9200

Cartuccia F2036 Alta, nostro codice 0424202

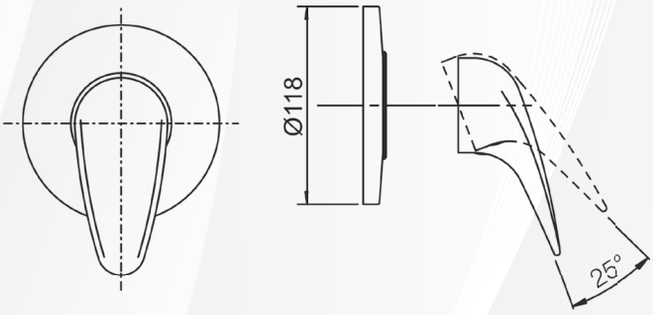

RICAMBIO
0424202

03797 MISCELATORE DOCCIA INCASSO CON DEVIATORE "SERIE 18"

CODICE	VARIANTE	COD.PRODUTTORE	U.M.	M.V.	CF	LISTINO
03797	Cromo	F3289CR.ECO	PZ	1	1	296,4000

Cartuccia F2036, nostro codice 04242. Ø 35mm
Fornito completo di:- FIMA BOX;- Parte esterna "SERIE 18", Ø155 mm

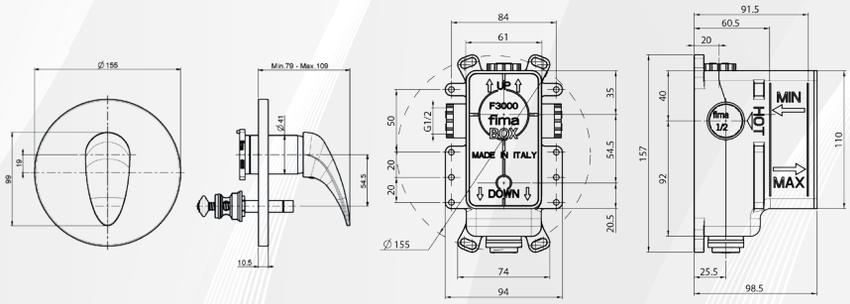

RICAMBIO
0424202