08458 CALDAIA A CONDENSAZIONE ISTANTANEA "VICTRIX OMNIA"

CODICE	VARIANTE	COD.PRODUTTORE	U.M.	M.V.	CF	LISTINO
0845824	25 kW	3.028.358	PZ	1	12	2397,8000

VICTRIX OMNIA

Murale compatta a condensazione istantanea con attacchi DIN

- Attacchi DIN per montaggi rapidi con attacco gas centrale
- Modulo a condensazione in acciaio Inox
- Circolatore a basso consumo energetico con ΔT mandata e ritorno impostabile
- Classe di NOx 6
- By-pass regolabile
- Sistema elettronico di controllo combustione autoadattante
- Unico codice per il funzionamento metano, GPL o aria propanata (50% propano e 50% aria)
- Gruppo di allacciamento optional
- Grado di protezione elettrica IPX5D
- Omologata per esterno in luoghi parzialmente protetti

Dimensioni installazione pensile (H x L x P) mm	Peso a vuoto kg
738 x 400 x 247	29,0

Modello	Codice	Potenza utile nominale kW	Rendimento utile al 100% di Pn Rif. P.C. inferiore		Campo di modulazione potenza	Produzione acqua calda (Δt 30°C) l/min
			80-60 °C	40-30 °C		
VICTRIX OMNIA*	3.028358	20,2 riscaldamento 25,0 sanitario	97,1%	106,9%	20 - 100%	12,3

VICTRIX OMNIA viene fornita in un unico codice pertanto la regolazione relativa al funzionamento metano/GPL/aria propanata viene effettuata all'atto della messa in servizio gratuita dell'apparecchio da parte del Centro di Assistenza Tecnica Autorizzato.

Caratteristiche tecniche	Unità di misura	VICTRIX OMNIA
Codice caldaia		**3.028358**
Codice dima		**2.015961**
Caldaie per pallet	n.	**12**
Portata termica nominale massima in sanitario	kW (kcal/h)	25,7 (22.117)
Portata termica nominale massima in riscaldamento	kW (kcal/h)	20,8 (17.894)
Portata termica nominale minima	kW (kcal/h)	4,2 (3.654)
Potenza termica utile massima in sanitario	kW (kcal/h)	25,0 (21.500)
Potenza termica utile massima in riscaldamento	kW (kcal/h)	20,2 (17.372)
Potenza termica utile minima	kW (kcal/h)	4,1 (3.526)
Rendimento termico utile al 100% Pn (80/60 °C)	%	97,1
Rendimento termico utile al al 30% del carico nom. (80/60 °C)	%	106,8
Portata di gas al bruciatore (metano) max/min	m^3/h	2,72/0,45
CO ponderato	mg/kWh	23
NO_x ponderato	mg/kWh	36
Classe NO_x		6
Range temperatura riscaldamento	°C	20-85
Portata specifica in servizio continuo di acqua sanitaria (Δt 30 °C)	l/min	12,5
Pressione minima (dinamica) circuito sanitario	bar	0,3
Capacità vaso d'espansione riscaldamento nominale (totale)	litri	8 (5,8)
Grado di protezione elettrica	IP	X5D
Peso caldaia piena d'acqua (vuota)	kg	31,0 (29,0)

Le caldaie VICTRIX OMNIA hanno ottenuto la certificazione Hydrogen Ready.
VICTRIX OMNIA può ora funzionare a metano, GPL, aria propanata e miscela fino al 20% di idrogeno.
INSTALLAZIONE Semplicità: la caldaia ha le stesse connessioni idrauliche e gas di tipo DIN dei vecchi generatori il che rende più semplice l'installazione in sostituzione, riducendo i tempi di montaggio.
Posizionamento: omologata per funzionare all'interno, all'esterno in luoghi parzialmente protetti e a incasso.
Protezione elettrica IPX5D.
Antigelo di serie fino a-5 °C.
Dimensioni compatte: comoda e facile da installare.
Tecnologia eco-compatibile: rispetta le Direttive Europee ErP e ELD, consente di raggiungere classi di efficienza energetica elevate nel riscaldamento e nella produzione di acqua calda.
Classe ecologica 6 (Norma UNI EN 15502), la migliore per ridotte emissioni di ossidi di azoto (NOX).
RISPARMIO Sgravi fiscali: può usufruire delle detrazioni fiscali in vigore.
Basso consumo: il circolatore a basso consumo consente un notevole risparmio di energia elettrica.
Di serie: la copertura degli attacchi idraulici migliora l'estetica negli ambienti domestici.
Formula Comfort 10: si avvale del programma di manutenzione più completo della durata di 10 anni senza costi di attivazione, con la possibilità di estenderla fino a 15 anni.
In collaborazione con il Centro Assistenza Autorizzato Immergas, si può attivare in occasione della verifica iniziale.

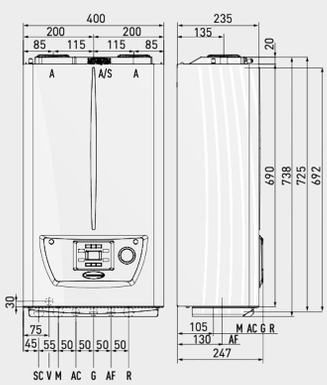

Legenda

V	Allacciamento elettrico
G	Alimentazione gas (optional)
AC	Uscita acqua calda sanitaria
AF	Entrata acqua fredda sanitaria (optional)
SC	Scarico condensa (diametro interno minimo Ø 13 mm)
R	Ritorno impianto (optional)
M	Mandata impianto (optional)
A/S	Aspirazione/scarico
A	Aspirazione aria
S	Scarico fumi

Attacchi

Impianto	Acqua sanitaria	Gas	Acqua sanitaria	Impianto
M	AC	G	AF	R
¾"	½"	¾"	½"	¾"

Il gruppo di allacciamento è optional.

ATTACCHI DIN PER MONTAGGI RAPIDI E PULITI
Grazie alla sequenza delle connessioni DIN, la caldaia VICTRIX OMNIA si monta facilmente proprio quando bisogna sostituire caldaie obsolete con livelli di consumo piu elevati.
Le connessioni DIN si caratterizzano per **l'attacco gas centrale "G"** rispetto agli allacciamenti di mandata e ritorno all'impianto termico (M-R) e a quelli dell'impianto idrico-sanitario (connessione all'acquedotto AF e uscita acqua calda sanitaria AC).

CIRCOLATORE IN CLASSE A
Il circolatore modulante a basso consumo garantisce un **notevole risparmio di energia elettrica** rispetto ad un tradizionale circolatore, inoltre la presenza di due sonde NTC su mandata e ritorno consentono di poter modulare di continuo le condizioni di funzionamento in base alle richieste dell'impianto **incrementando il rendimento stagionale**. Il circolatore puo essere impostato nelle modalita di funzionamento: **Δt costante, prevalenza proporzionale o velocità costante.**

CLASSE ECOLOGICA 6
La migliore per ridotte emissioni di ossidi di azoto (NO_x).