Miscelatore a pedale temporizzato a parete/pavimento

Materiali

Componenti in finitura: Ottone
Componenti torniti: Ottone
Guarnizioni: EPDM
Componenti plastica: POM
Finitura superficiale: Conforme EN248
In accordo alla EN 9227 in merito all'aggressione salina

	5 - 70 °C
	12 l/min (3 bar)
	Min 0.5 - Max 6 (Consigliata 2-4) bar
	-

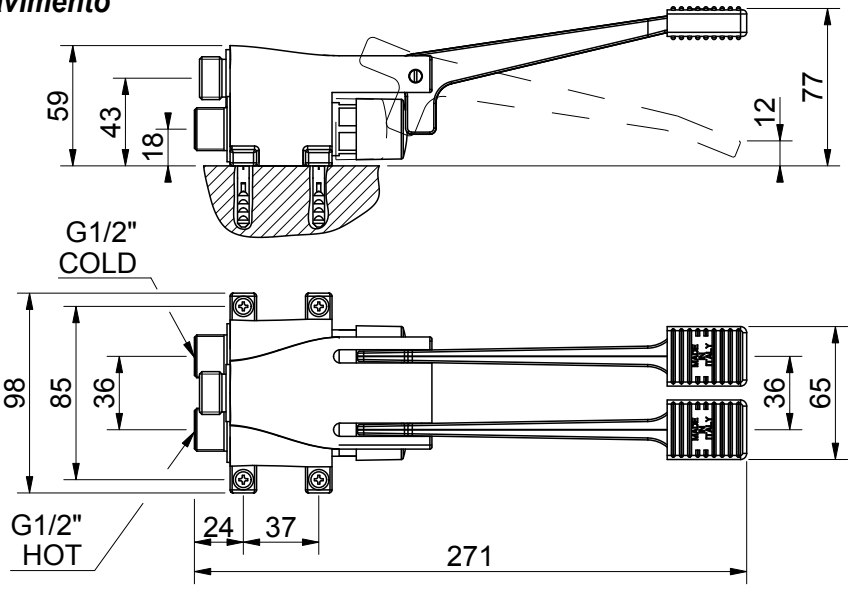

100% Made in Italy 15 Years Warranty