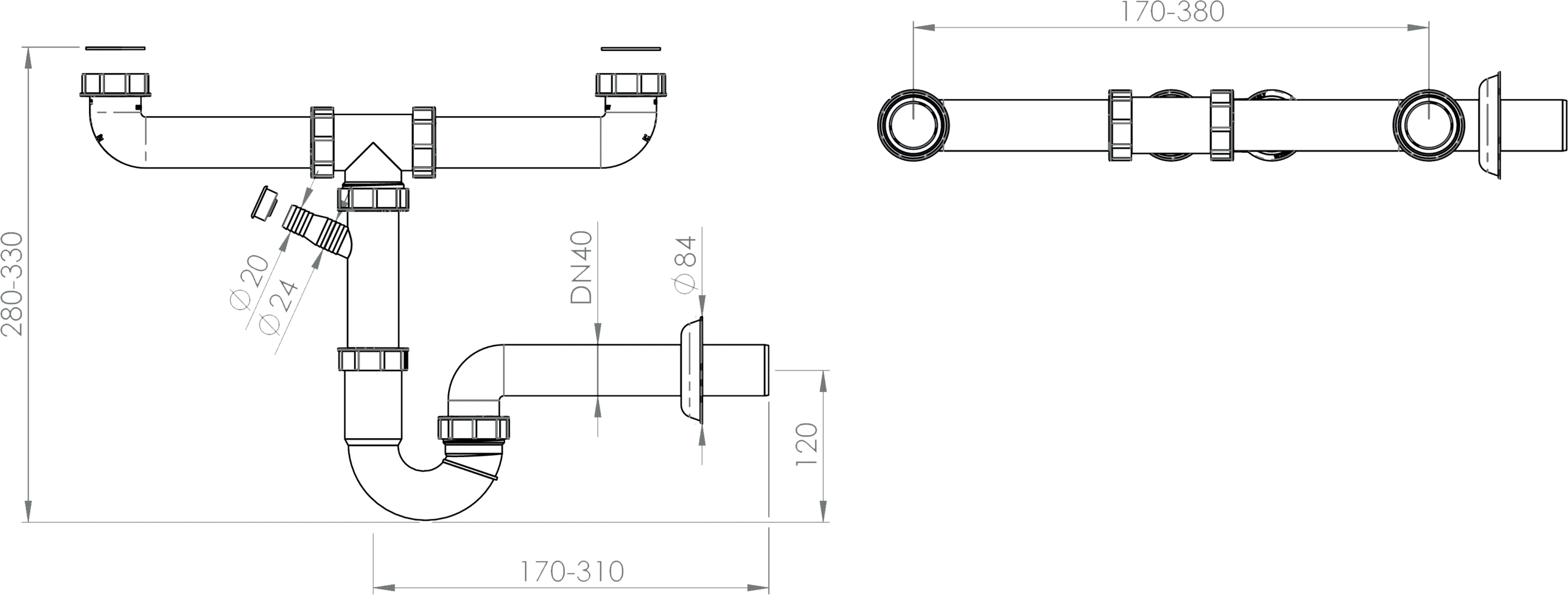
280-330
Ø20
Ø24
DN40
Ø84
120
170-310
170-380