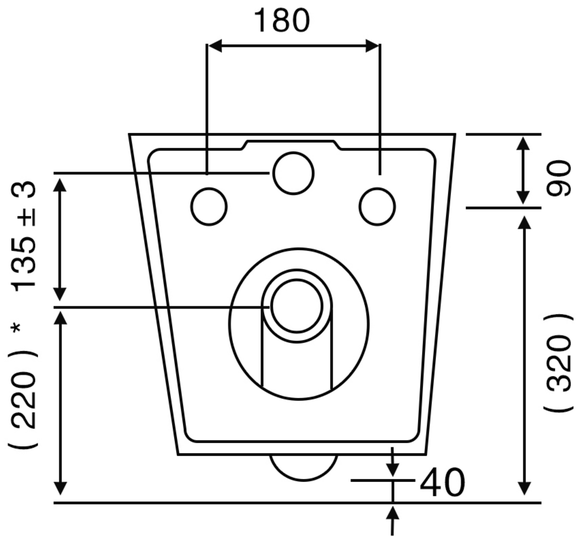
180
135 ± 3
(220) *
90
(320)
40

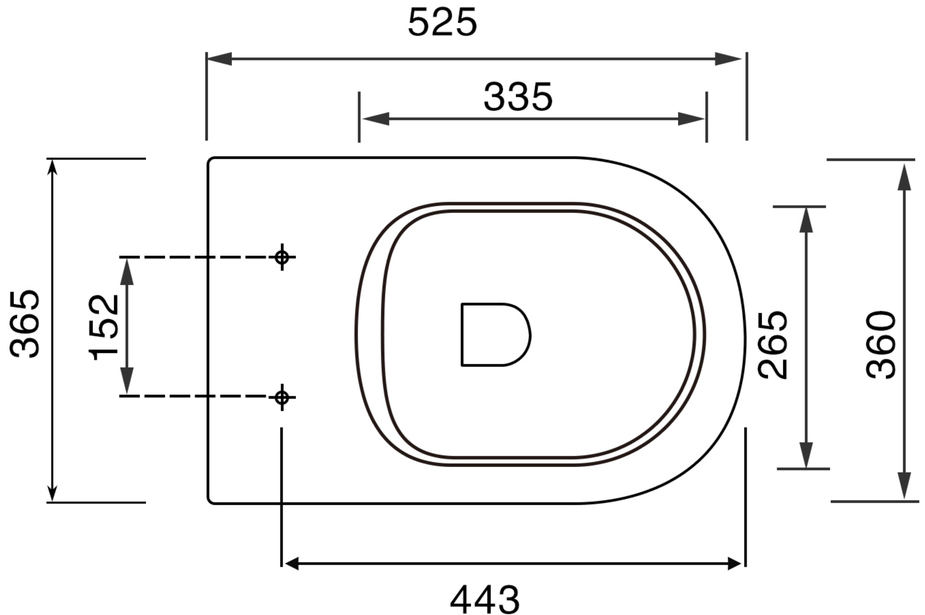
525
335
365
152
265
360
443

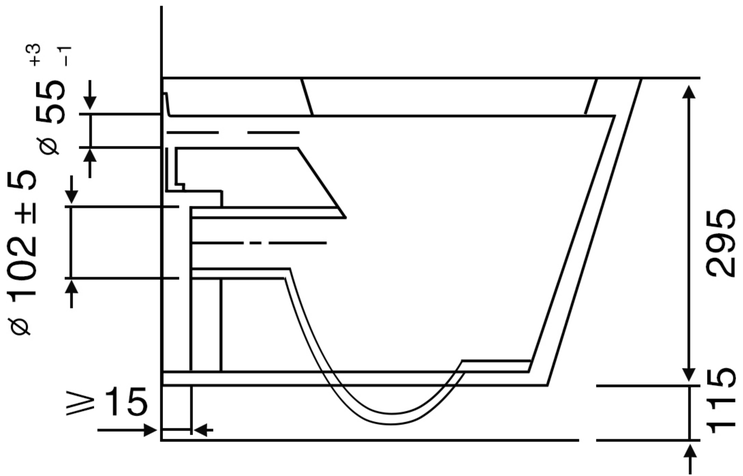
ø 55 +3 −1
ø 102 ± 5
≥ 15
295
115