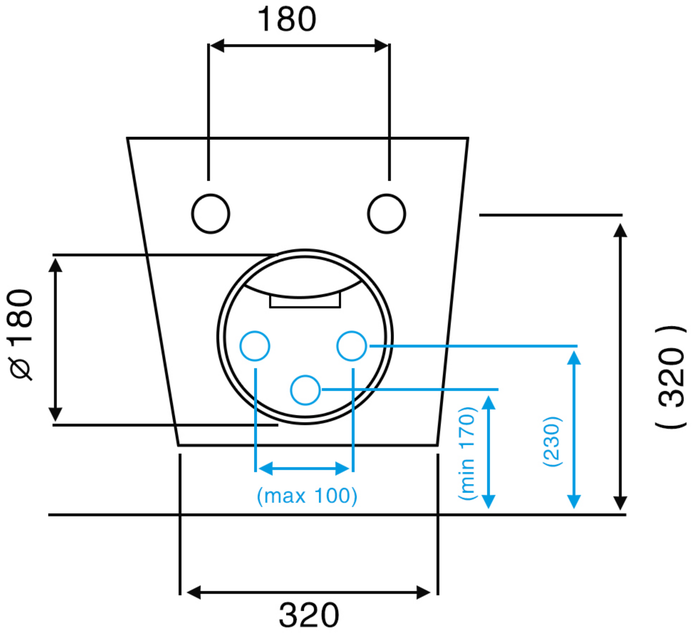
180
ø 180
(320)
(max 100)
(min 170)
(230)
320

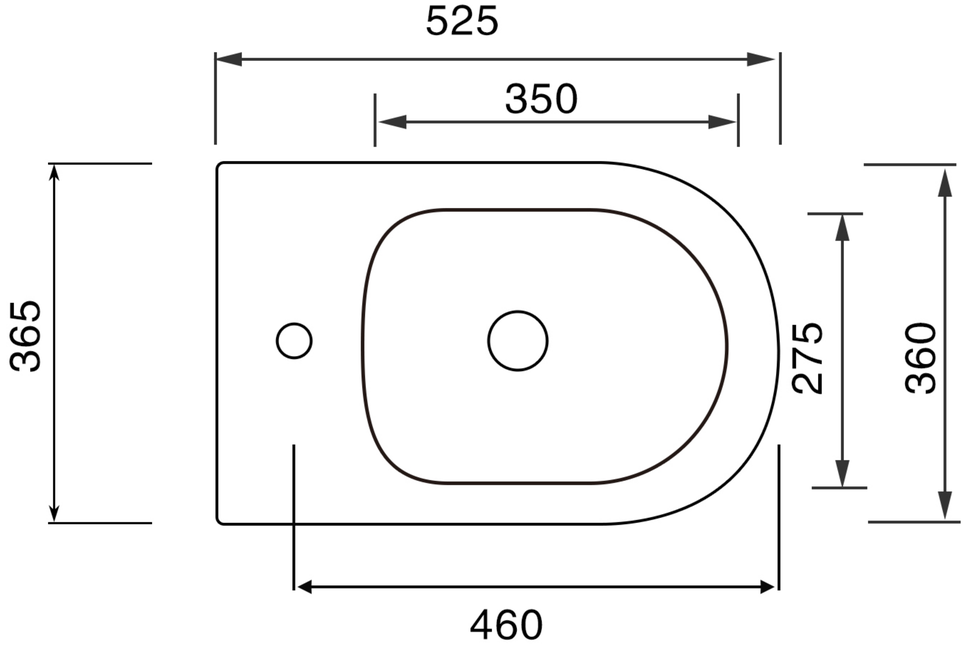
525
350
365
275
360
460

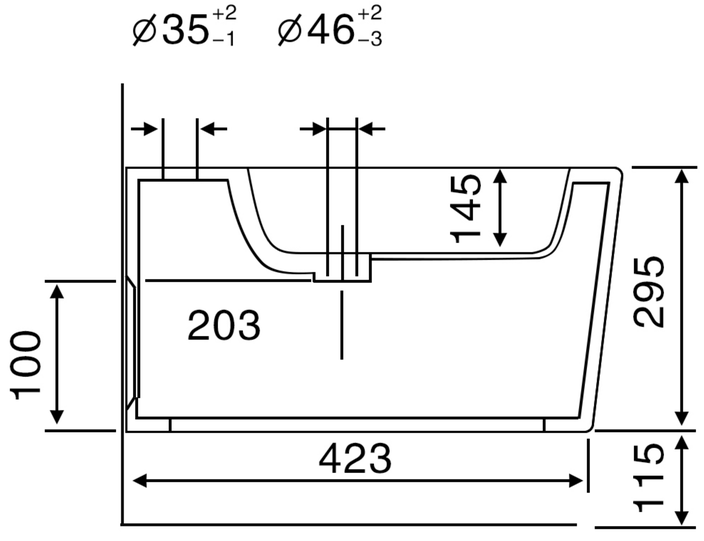
ø35 +2 −1
ø46 +2 −3
145
295
203
100
423
115